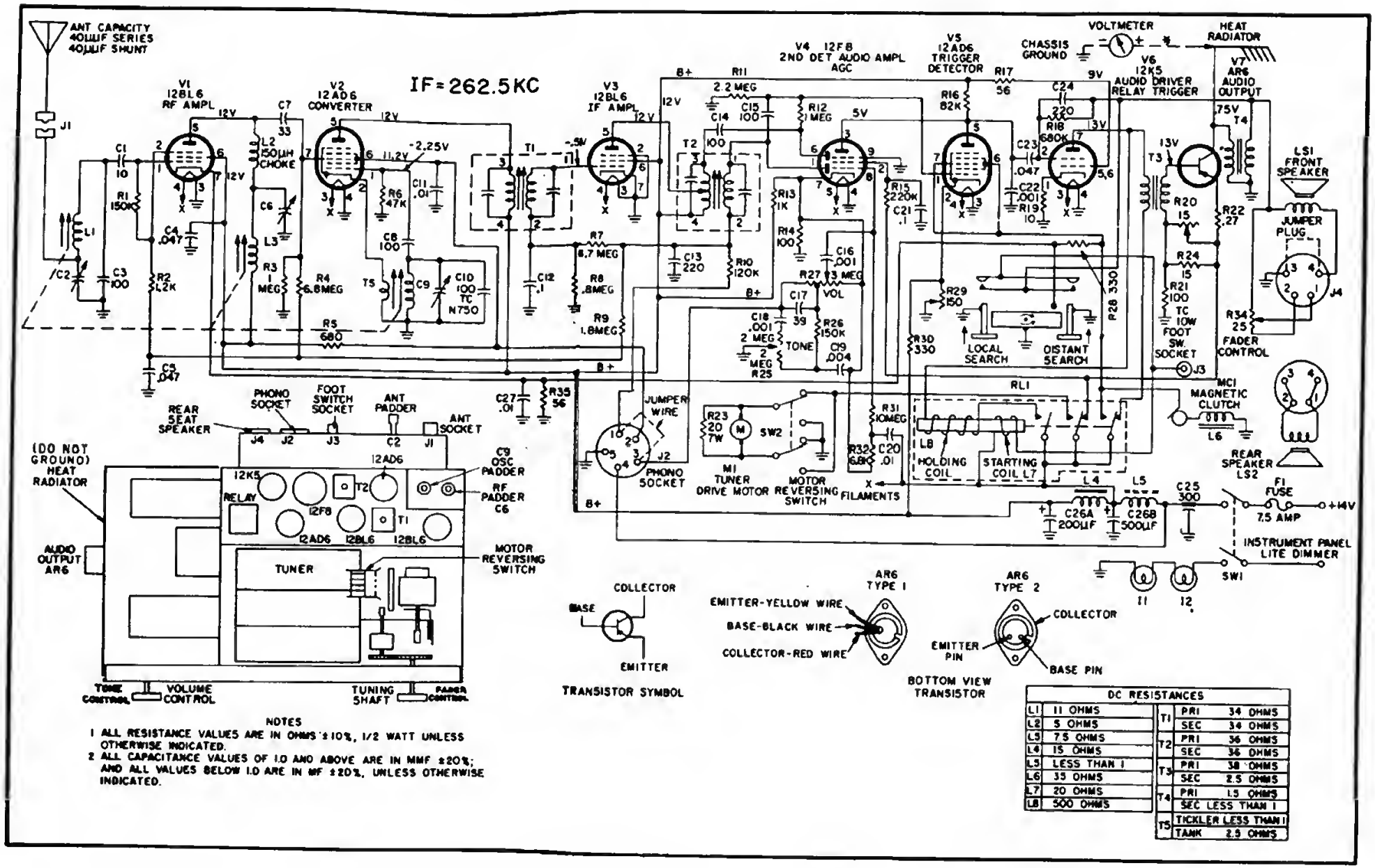

NOTES

1 ALL RESISTANCE VALUES ARE IN OHMS ±10%, 1/2 WATT UNLESS OTHERWISE INDICATED.

2 ALL CAPACITANCE VALUES OF 1.0 AND ABOVE ARE IN MMF ±20%; AND ALL VALUES BELOW 1.0 ARE IN MF ±20%, UNLESS OTHERWISE INDICATED.

DC RESISTANCES

L1	11 OHMS	T1	PRI	34 OHMS
L2	5 OHMS		SEC	34 OHMS
L3	7.5 OHMS	T2	PRI	36 OHMS
L4	15 OHMS		SEC	36 OHMS
L5	LESS THAN 1	T3	PRI	38 OHMS
L6	35 OHMS		SEC	2.5 OHMS
L7	20 OHMS	T4	PRI	1.5 OHMS
L8	500 OHMS		SEC	LESS THAN 1
		T5	TICKLER	LESS THAN 1
			TANK	2.9 OHMS

PHILCO-ATLANTIC ELECTRIC - Modd. P 5703, P 5707 e P 5709. Apparecchi autoradio con ricerca automatica delle emittenti, del tipo a motorino elettrico. Il dispositivo di ricerca automatica comprende le valvole V5 e V6; la V5 è la rivelatrice trigger, la V6 è la valvola relè. Lo stadio finale comprende un transistore di potenza provvisto di radiatore di calore. Potenza d'uscita 2,5 watt. Media frequenza a 262,5 kc/s.